Meno súboru: 3.0 - TOPOLOGIA RM v14.DWG | Tlač: 23. 8. 2019 10:43:40 | Dátum úpravy: 16. 10. 2019 8:27:50

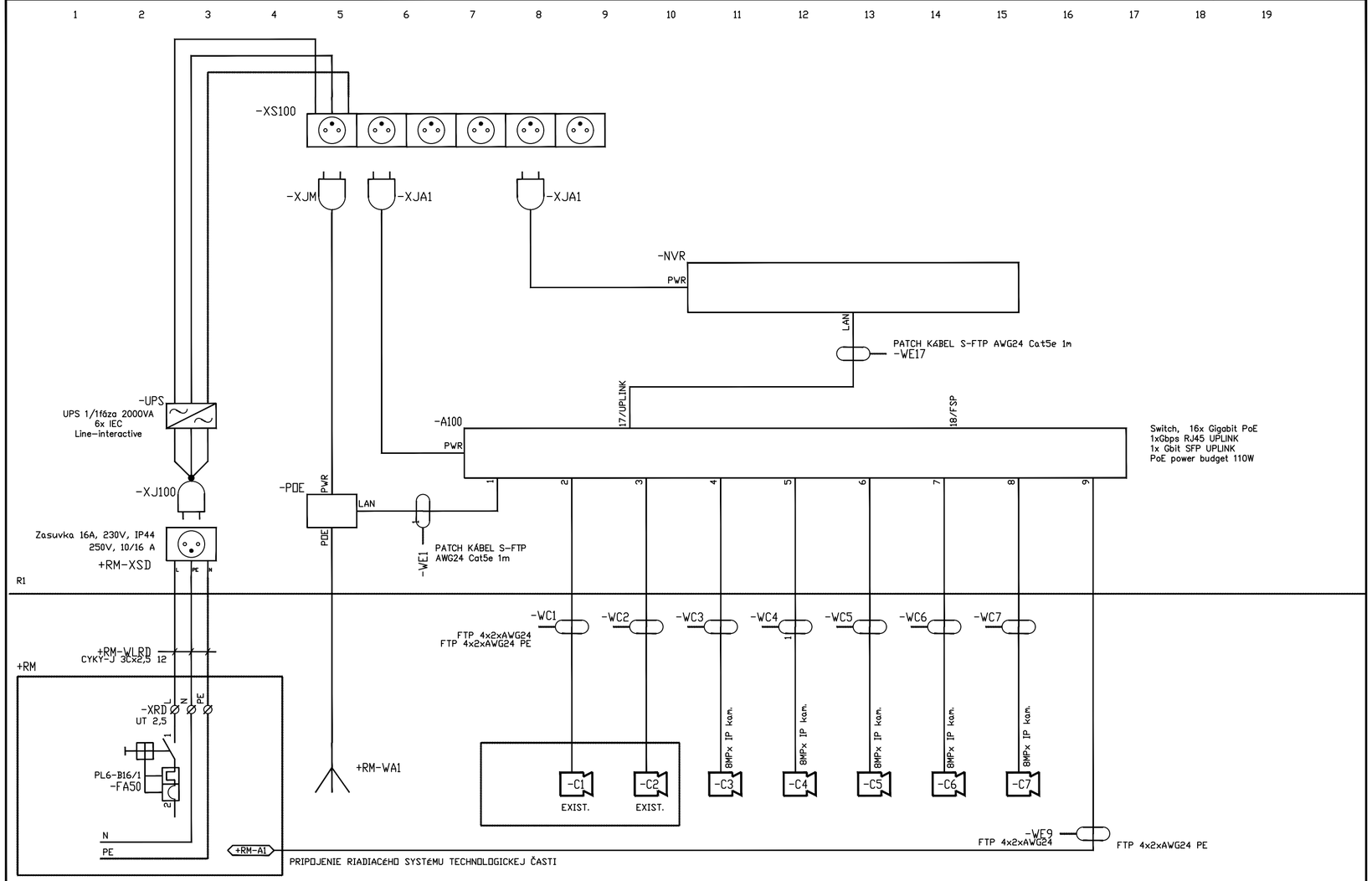

POPIS ZMENY	VYKONAL	PODPIS	SCHVÁLIL	PODPIS	DÁTUM	INDEX

	MENO	PODPIS
VYPRACOVAL	JÚLIUS ČERMÁK	
ZODP. PROJEKTANT	ING. ĽUBOMÍR KRAJČÍROVIČ	
KONTROLOVAL	ING. ĽUBOMÍR KRAJČÍROVIČ	
HL. INŽ. PROJEKTU	ING. ĽUBOŠ HOLLÝ	

GENERÁLNY PROJEKTANT
BANSKÉ PROJEKTY s.r.o.
MILETIČOVÁ 23
821 09 BRATISLAVA

INVESTOR
OBEC KOSTOLNÁ PRI DUNAJI
KOSTOLNÁ PRI DUNAJI č.59
903 01 SENEC

P. ČÍSLO DOKLADU	3.
FORMÁT	3x A4
DÁTUM	05/2019
STUPEŇ PD	DSP,RP
ČÍSLO ZÁKAZKY	1583-671 BP
ČASŤ	ELEKTRO
MIESTO STAVBY	KOSTOLNÁ PRI DUNAJI
STAVBA	KOSTOLNÁ PRI DUNAJI - REKONŠTRUKCIA VZ KD-1
ARCHÍVNE ČÍSLO	BP 33-3-37-765
DIEL PD	E. DOKUMENTÁCIA STAVEBNÝCH OBJEKTOV
ČASŤ PD	SO 01 STAVEBNÉ ÚPRAVY VZ KD-1, E.1.3 OPRAVA OPLOTENIA
NÁZOV VÝKRESU	E.1.3.3 KAMEROVÝ SYSTÉM TOPOLÓGIA
Mierka	-
Revízia	
Č. kópie	

Všetky práva na túto technickú dokumentáciu patria výhradne spoločnosti Banské projekty, s.r.o. Táto technická dokumentácia nesmie byť kopírovaná, rozmnožovaná alebo iným spôsobom poskytovaná tretím osobám bez výslovného súhlasu vlastníka.

Projekt:
KOSTOLNÁ PRI DUNAJI - REKONŠTRUKCIA VZ KD-1

Meno Výkresu:
3.0 Topológia

FeSys s.r.o.
www.fesys.sk
Kostolná pri Dunaji 33
Kostolná pri Dunaji 90301

Zmena: DSP	Referencia:	Vypracoval: Július Čermák	List 1 z 1
Číslo výkresu: E.1.3.3 Kamerový systém		Schválil: Ľubomír Krajčírovič	Dátum: 08/2018
Zákazka: 1583-671 BP		Zákazník: OBEC KOSTOLNÁ PRI DUNAJI	Mierka:1:1
Umiestnenie súboru: Z:\Firma\2019\Ponuky\190907-0062 - Vodny zdroj KpD\Projekt Elektro\CAM\			

ISO 5457 - A3.1